SOLAR KAIHDIN KY

SOLAR Moonmörkläggningsgardin, monteringsanvisning

DUETTE®
Energy Efficient Style

Här hittar du garantivillkor:

SOLAR
love the sun

INNEHÅLLSFÖRTECKNING

Varning	2
Moon varianter 1 -5 Montering	3
Moon 1 Bruksanvisning	5
Rengöring	12
Underhåll	12
	12

VARNING

Små barn kan strypas i öglor som bildas av draglinor och snören på insidan av gardinen. På grund av risk för strypning och för att undvika att fastna i snören bör man se till att barnen inte kommer åt snörena. Snörena kan fastna runt barnets hals. Flytta sängar, pinnsängar och möbler mm. längre bort från gardinernas draglinor. Se till att snörena inte trasslar in sig i varandra så att öglor bildas.

FÖRVARA ANVISNINGEN FÖR SENARE BRUK.

Produkten uppfyller kraven i produktstandard EN 13120.

MOON-VARIANTERNA 1-5

Moon 1

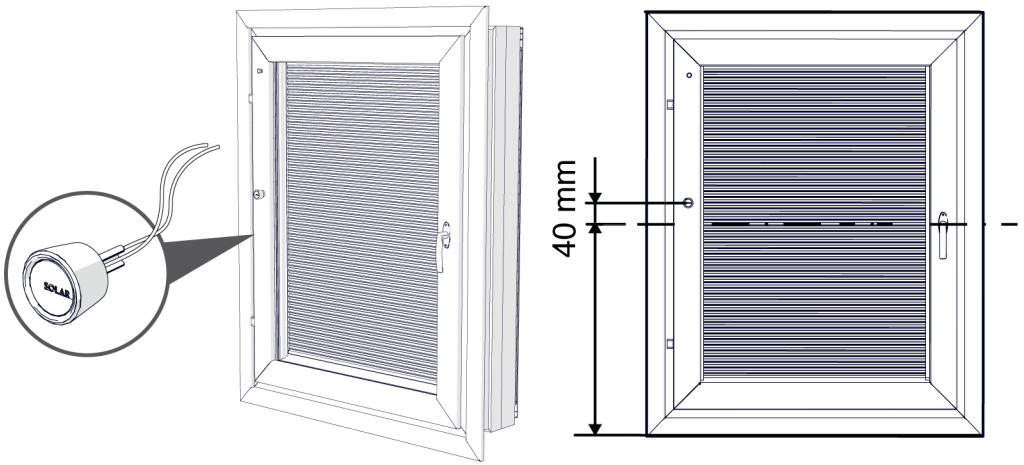

Moon 2

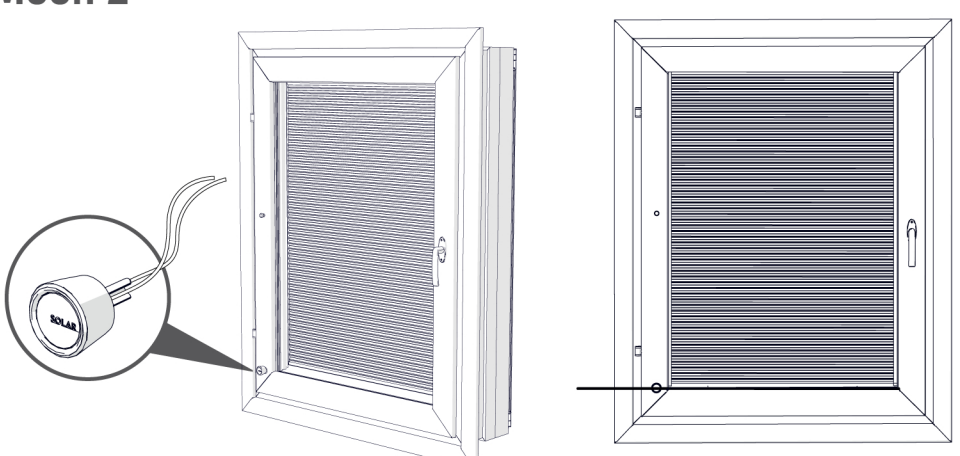

Moon 3

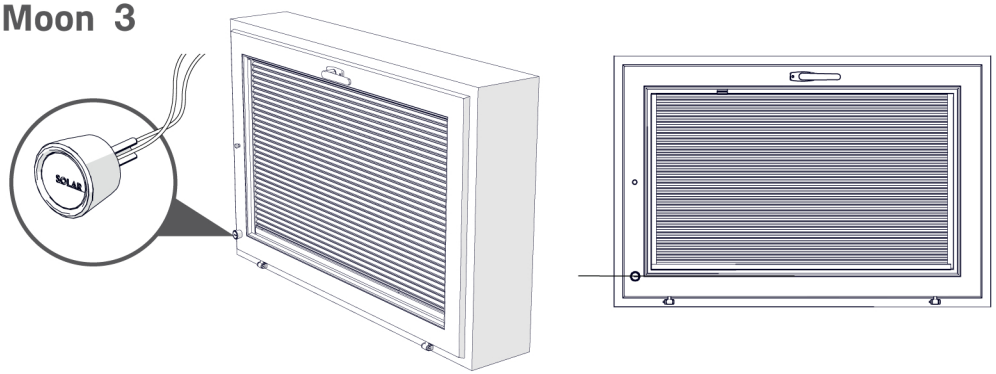

Moon 4

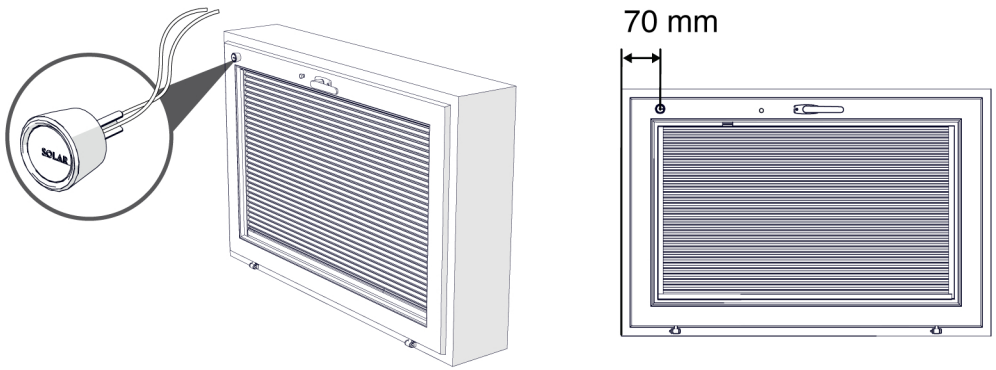

Moon 5

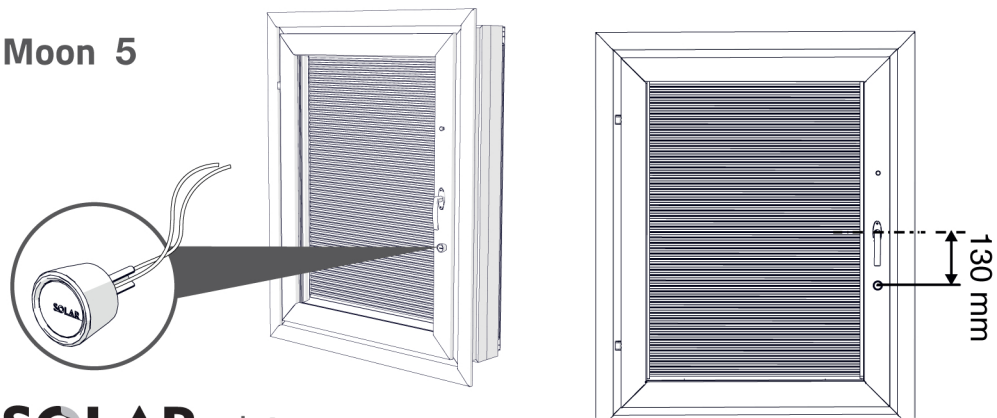

MONTERING MOON 1

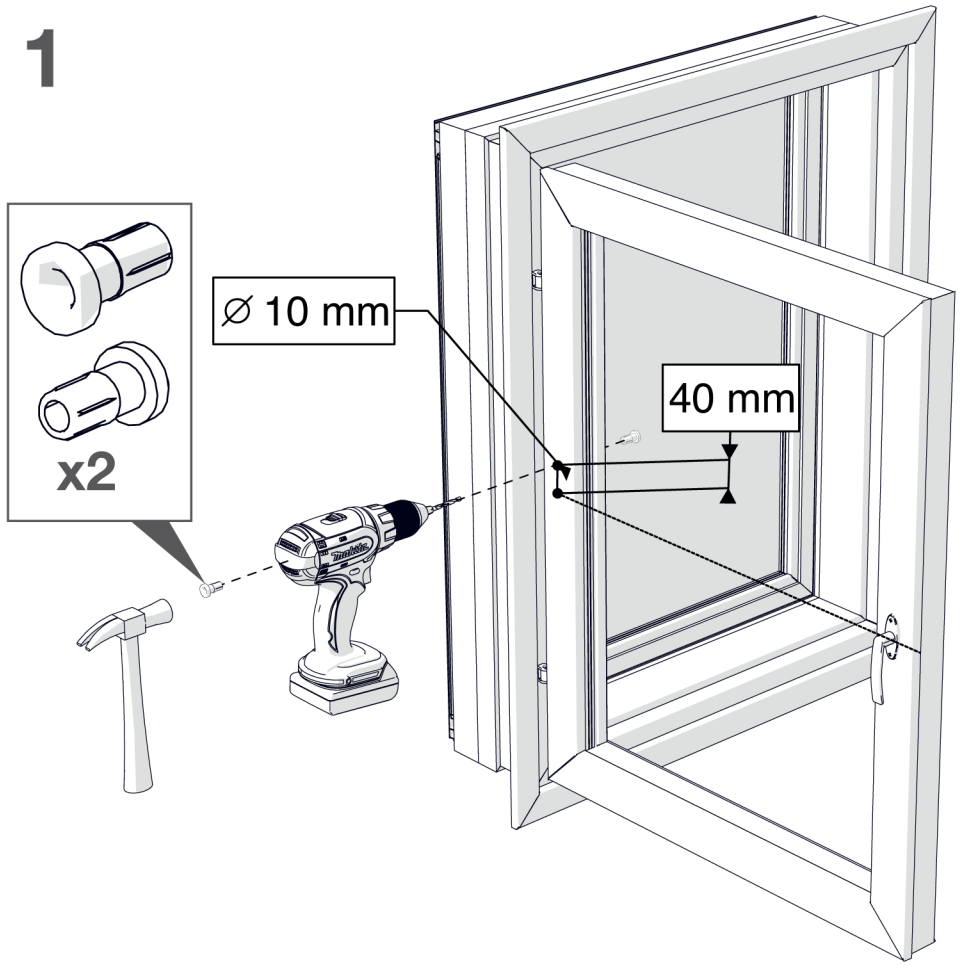

2

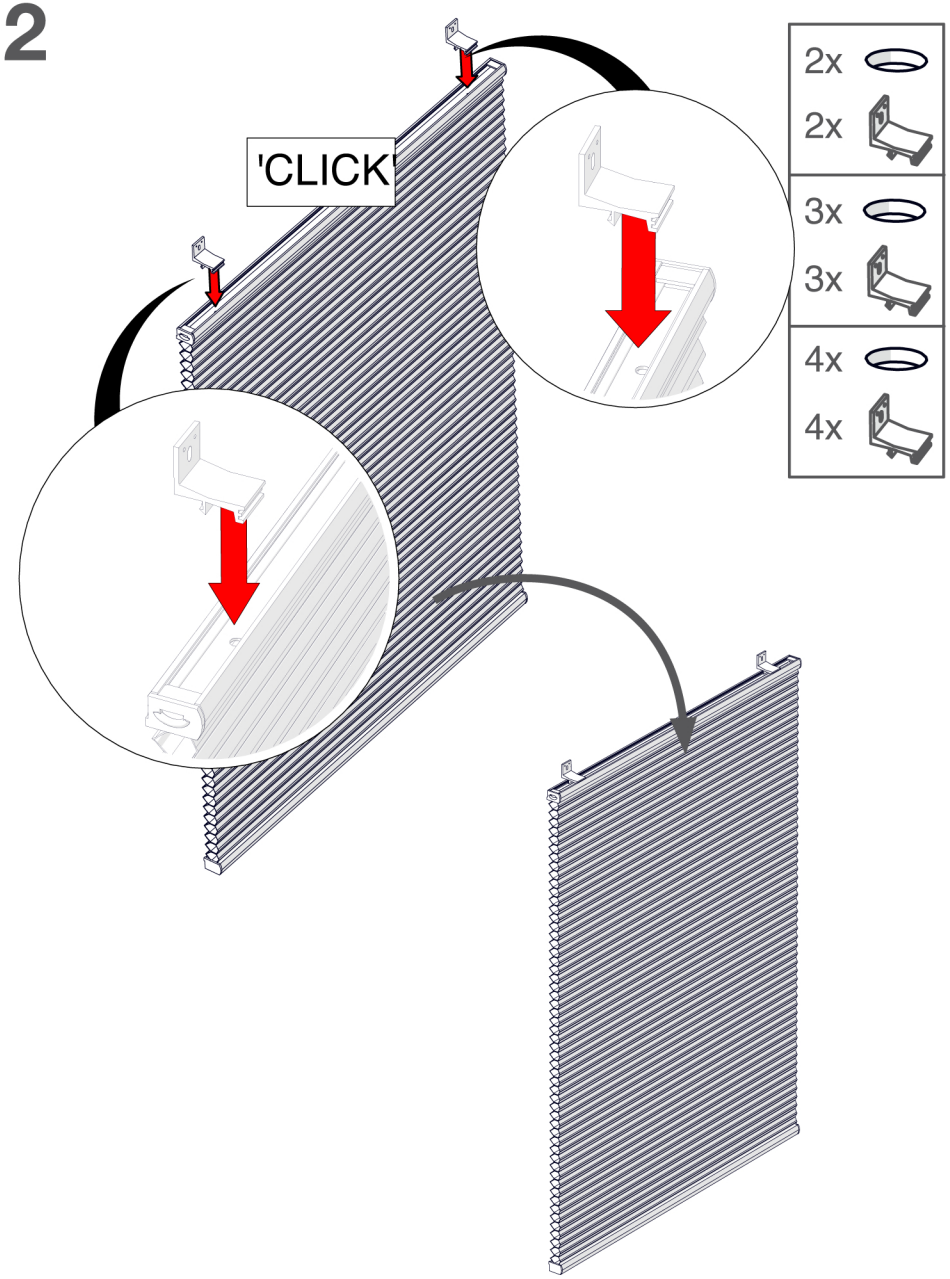

3

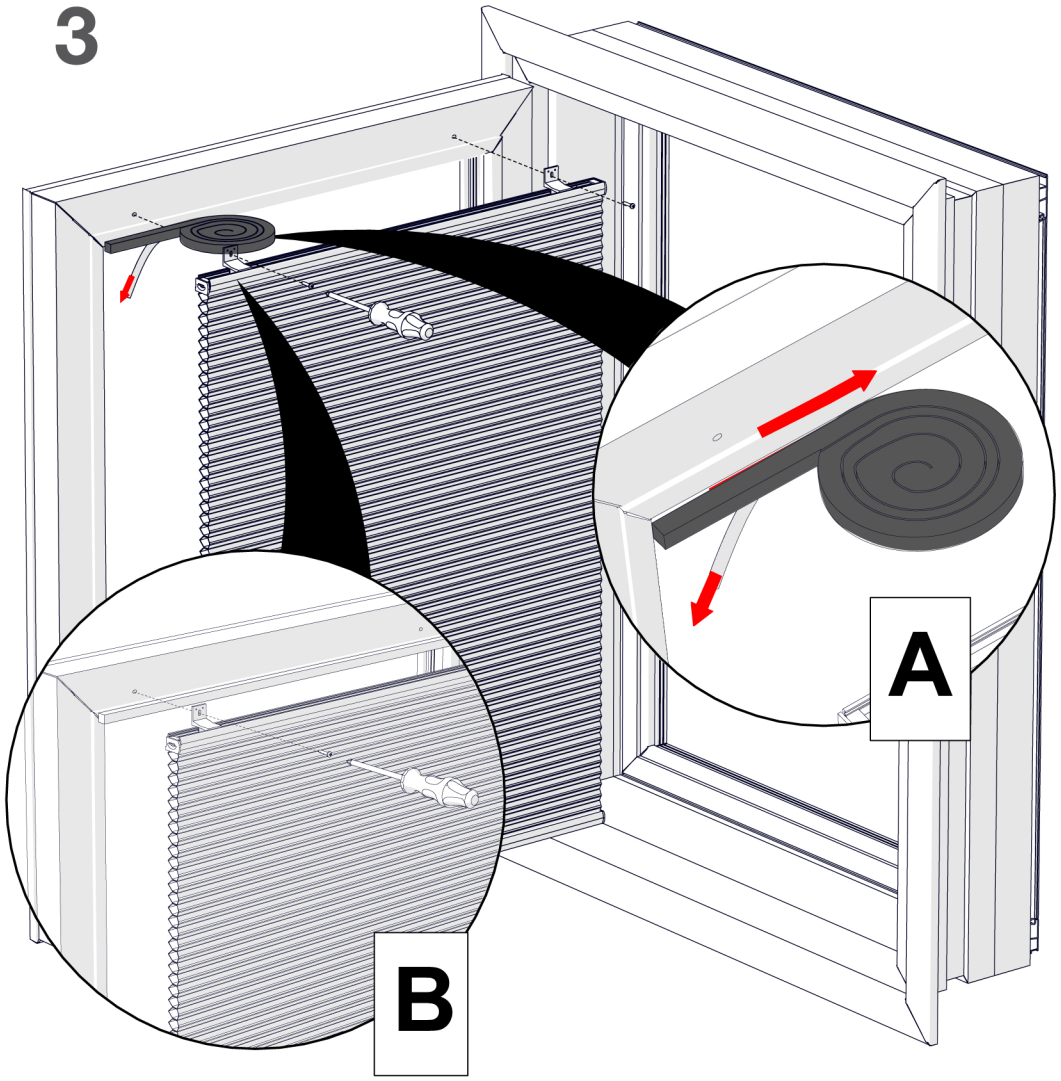

4

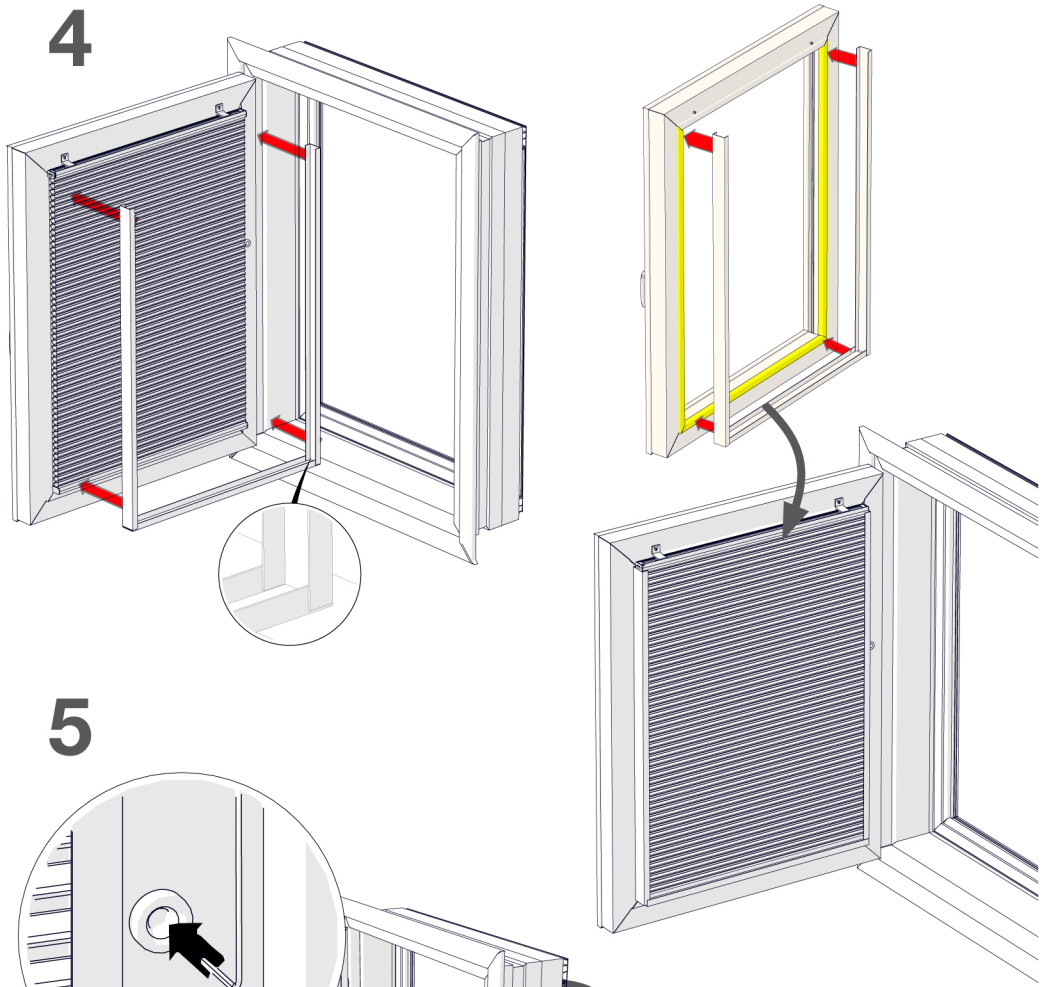

5

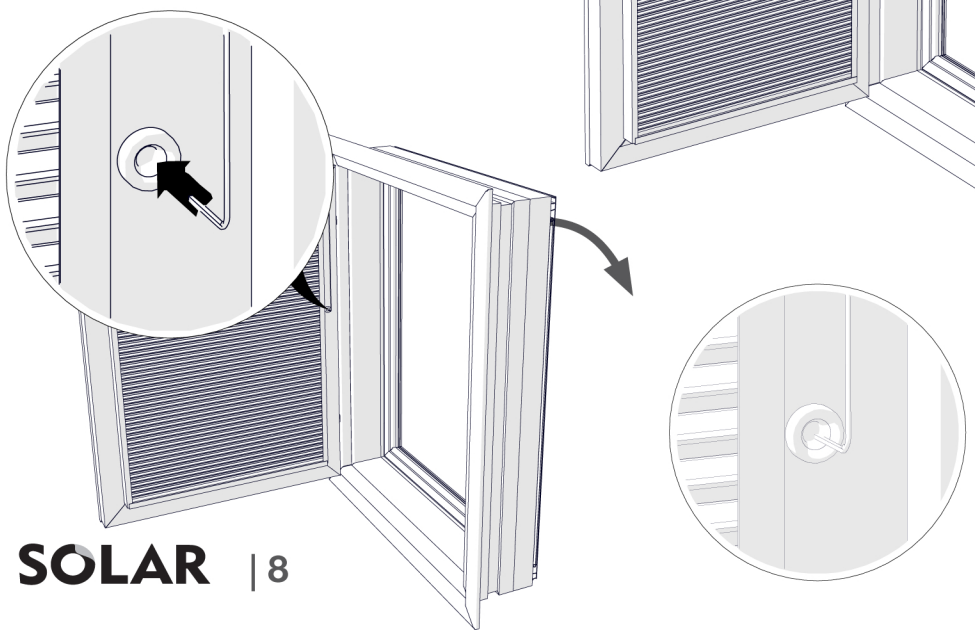

6

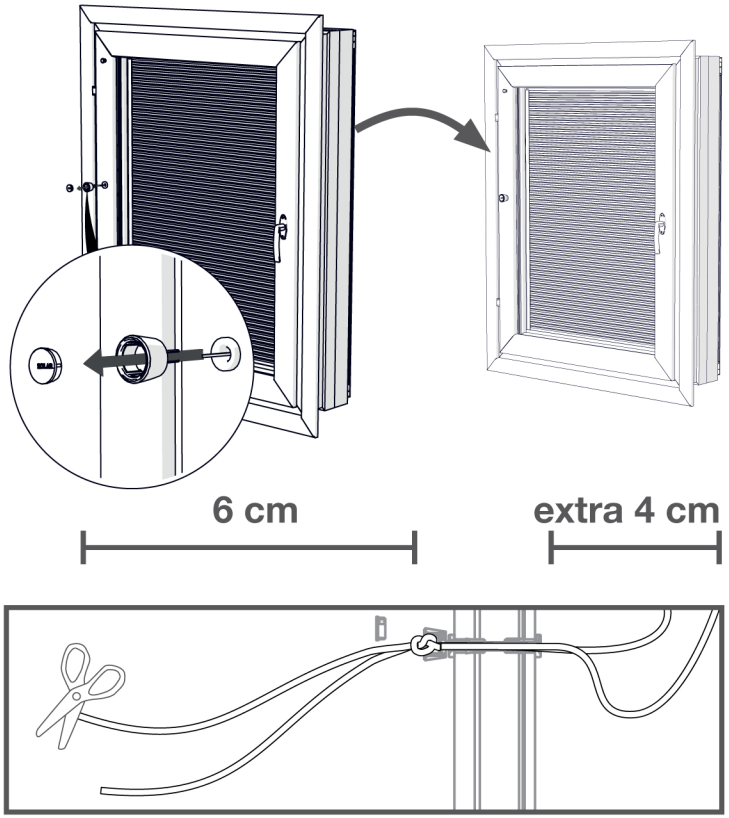

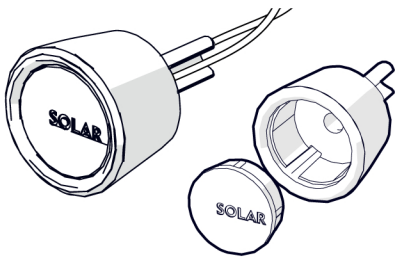

Snörknapp

Med snörknappen lyfts gardinen upp och sänks ner.

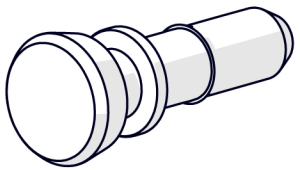

Reglagestång för snörena

Regleringsstången är avsedd att hålla snörena på plats och på så sätt förhindra att små barn kommer åt dem.

Regleringsstångens plats i Moon-varianterna →

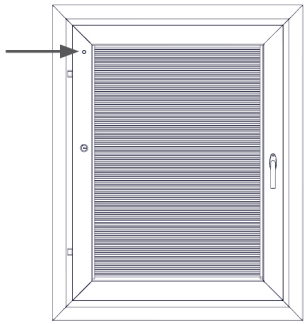

Moon 1

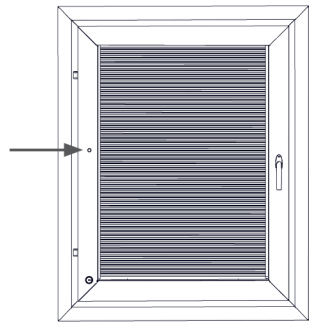

Moon 2

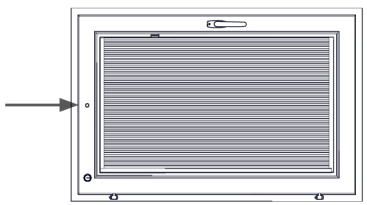

Moon 3

Moon 4

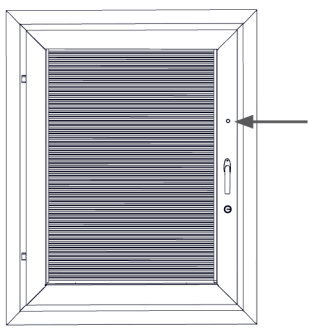

Moon 5

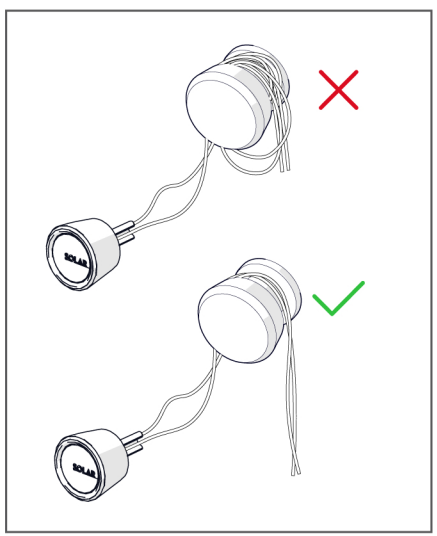

7

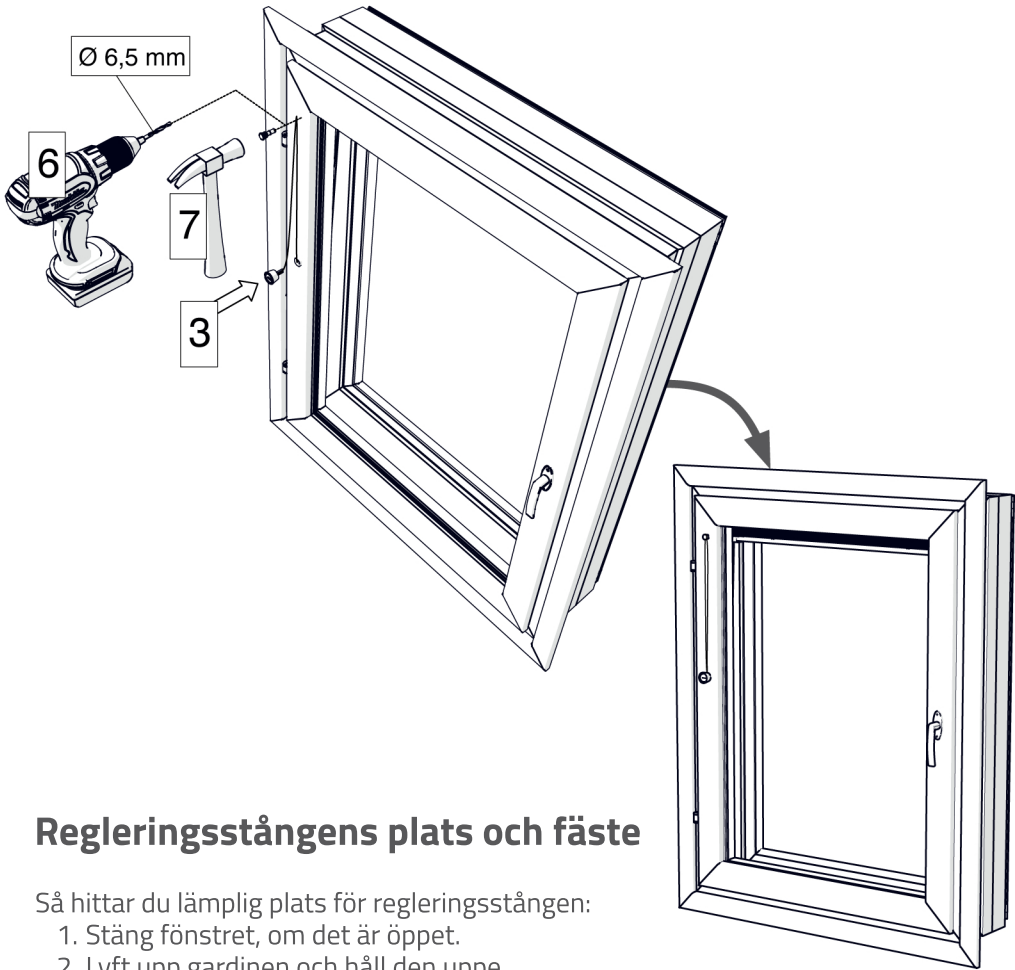

Regleringsstångens plats och fäste

Så hittar du lämplig plats för regleringsstången:

1. Stäng fönstret, om det är öppet.
2. Lyft upp gardinen och håll den uppe.
3. Fäst snörknappen vid holken. Snöret bildar en ögla.
4. Trä den lösa regleringsstången genom öglan och placera stången på lämpligt avstånd från holken så att snöret är åtdraget men lätt går att föra runt regleringsstången.
5. Märk ut stångens plats på fönsterbågen.
6. Förborra ett hål med 6,5 mm diameter.
7. Slå försiktigt in regleringsstången i bågen med en hammare.

BRUKSANVISNING

När gardinen är upplyft och låst enligt anvisningen, lossnar snörknappen från holken när du drar snöret utåt från fönsterbågens sida. Då sänks gardinen ner och drar in snöret innanför fönstret. På så sätt kan snöret inte skapa en farlig ögla.

Observera! Lämna inte gardinen till hälften nerdragen. Lämna den alltid fullt upplyft eller nerdragen för att undvika risken att fönsterrutan slås sönder.

Lyft gardinen på följande sätt:

1. Dra ut draglinans knapp ur holken.
2. Håll i knappen och dra ut draglinan tills gardinen är upplyft.
3. Linda draglinan runt regleringsstången i fönstrets övre hörn.
4. Lås gardinen genom att trycka knappen tillbaka i holken.

Sänk ner gardinen så här:

1. Dra ut draglinans knapp ur holken.
2. Sänk ner gardinen.
3. Tryck knappen tillbaka i holken.

Observera! Vrid inte på draglinans knapp. Vridning av knappen får snörena att sno sig. Då snörena snor sig slits de och kan äventyra gardinens funktionsduglighet.

RENGÖRING

Rengör gardinen med en fuktig duk eller dammsugarens borstmunstycke.

UNDERHÅLL

Gardinen kräver inget underhåll.

Om snörena snor sig och försvårar gardinens funktionsduglighet, ska du räta ut snörena så här:

1. Lyft upp gardinen och låt draglinan hänga fritt. Upplyftgardin kan till exempel med en gummisnodd låsas fast i vardera änden.
2. Räta ut linorna för hand.
3. Sänk ner gardinen.
4. Linorna är nu raka och hindrar inte gardinens rörlighet.